VISTA A–A

ESC. :1:50

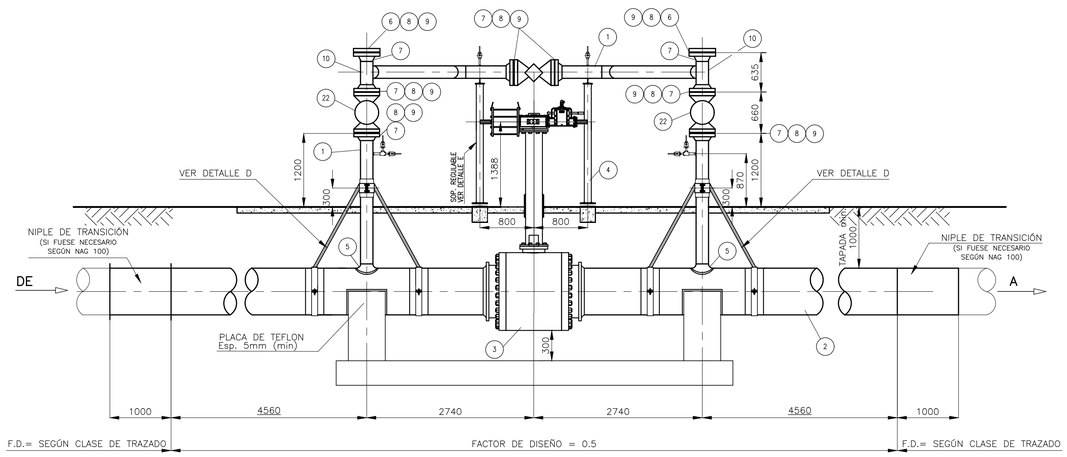

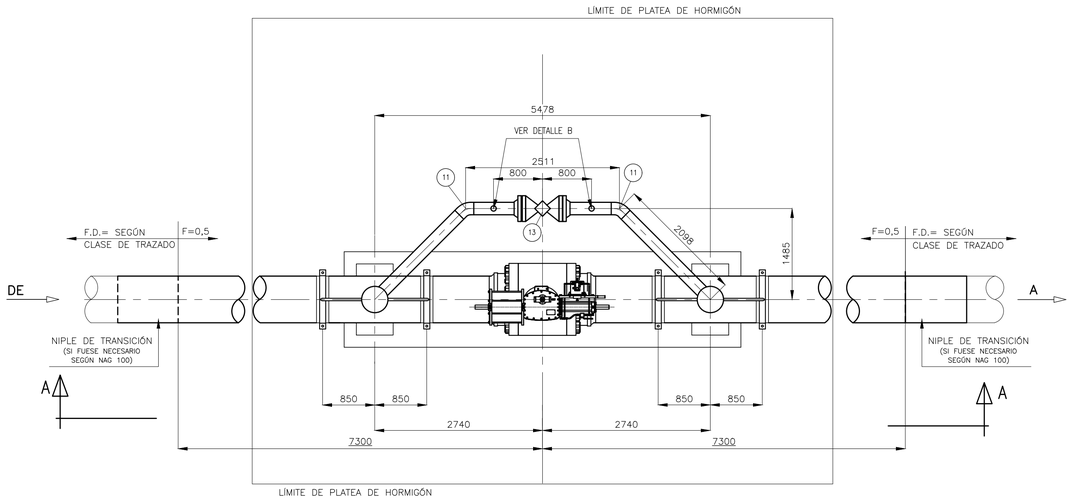

PLANTA

ESC. :1:50

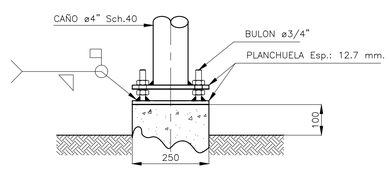

DETALLE 1

Esc. : 1:10

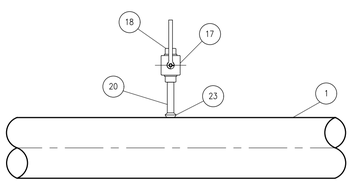

DETALLE B

Esc. : 1:10

DETALLE "D"

SOPORTE CAÑO DE VENTEO ø8"

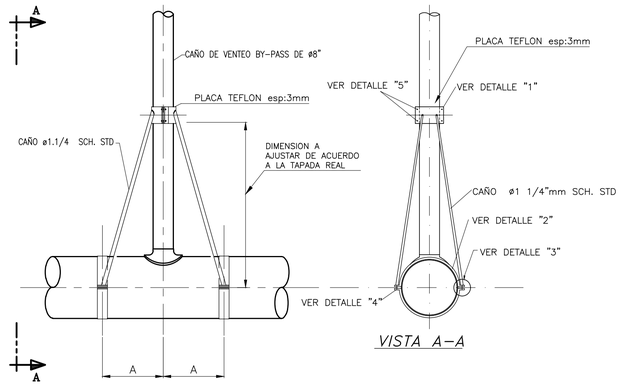

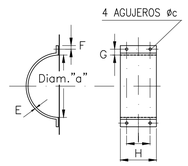

DETALLE "1"

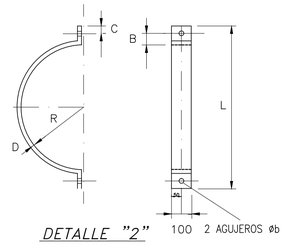

DETALLE "2"

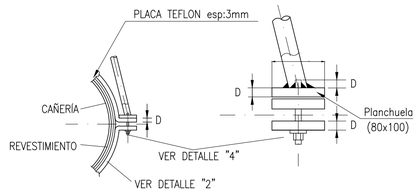

DETALLE "3"

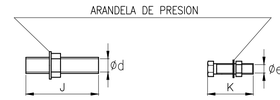

Cantidad= 4
(Mat: Inox.)

DETALLE "4"

Cantidad= 4
(Mat: Inox.)

DETALLE "5"

DETALLE "E"

SOPORTE REGULABLE (Cant. 2)

Esc. : 1:25

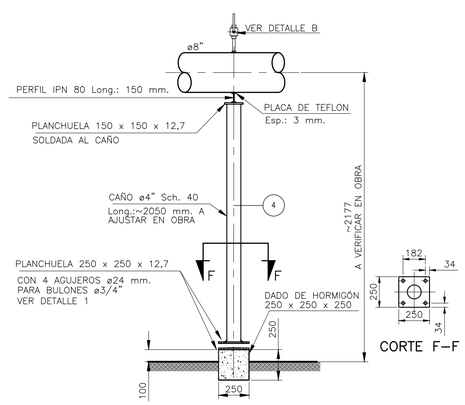

LISTA DE MATERIALES

ITEM	CANT	DESCRIPCION	MATERIAL	NORMA y/o ESPECIFICACION	OBSERVACIONES
1	11mts	CAÑO ø8" SCH 40 S/COSTURA – SIN REVESTIR	ASTM A 53 Gr B	ASME B.36.10	–
2	14mts	CAÑO ø30" Esp.=CALCULAR – BW – CON REVESTIMIENTO	API 5L	API 5L	–
3	1	VÁLVULA ESFÉRICA ø30" S–600 EXTREMOS BW ESP. mm	ASTM A–350 LF2	API 6 D	–
		PASO TOTAL CON EXTENSOR (LONG. SEGÚN PROF. DE LA			
		VÁLVULA) Y ACTU. GAS HIDRAUL.			
4	2	SOPORTE REGULABLE PARA PUENTE BY–PASS	–	–	–
5	2	REFUERZO PARA DERIVACION ø8"ASTM A–53 Gr.B SCH 40	ASTM A–234–WPB	ASME B.16.9	–
		x ø30" API 5L X			
6	2	BRIDA CIEGA ø8" S–600 RF	ASTM A–105	ASME B.16.5.	–
7	8	BRIDA WNFR ø8" S–600 SCH 40 RF	ASTM A–105	ASME B.16.5.	–
8	8	JUNTA ESPIR. C/ANILLO CENTRADOR ø8" S–600 Esp.= 4.5mm	AISI 304 / SIN ASB	ASME B.16.5	–
9	96	ESP. C/2 TUERCAS ø1.1/8" x 200mm PARA BRIDA ø8" S–600	A–193 Gr.B7/2H	ASME B.2.1	–
10	2	TE NORMAL ø8" – SCH 40	ASTM A–234 WPB	ASME B.16.9	–
11	3.50m	CAÑO øn 1/2" esp.=3.70 mm, SCH.80	ASTM A 53 Gr B	ANSI B 16.10	–
12	2	SOCKOLET ø1" P/ SOLDAR A CAÑO ø8" – SERIE 3000	ASTM A–105	MSS–SP97	–
13	1	VÁLVULA TAPÓN LUBRICADO ø8"–S. 600–EXT. BRIDADOS R.F	ASTM A–216–WCB	API–6D	–
–	–	MODELO VENTURI–TAPÓN INVERTIDO OP. A SIN FIN Y CORONA	–	–	
14	10m	TUBO (TUBING) øn.3/8" Esp. 0.9mm.	A° INOX.	AISI 304	–
15	9	VÁLVULA ESFÉRICA ROSCADA øn 1/2", S–5000 OPERADA A VOL	ASTM A 105	API 6D	–
16	2	VÁLVULA DE RETENCIÓN ROSCADA øn 1/2", S–4500/5000	ASTM A 105	API 6D	–
17	6	CUPLA ROSCADA øn 1/2" NPT S–6000	ASTM A 105	ANSI B 16.11	–
18	9	CON. RECTO NPT øn 1/2" O.D. C/TUERCA Y DOBLE V. ø3/8"	A° INOX.	AISI 304	–
19	4	CODO 90° NPT øn 1/2" O.D. C/TUERCA Y DOBLE VIROLA ø3/8"	A° INOX.	AISI 304	–
20	2	NIPLE ø1/2" SCH. 80 LONG.: 100 mm Ext. PL x ROSC. NPT	ASTM A–53 GrB	–	–
21	2	TAPÓN HEXAGONAL ø1/2" S–3000 ROSC. NPT	ASTM A–105	ASME B.16.11	–
22	2	VALV. ESFÉRICA ø8" S–600 EXT. BRIDADOS R.F. PASO TOTAL	ASTM A–216 WCB	API–6D	–
		OPER. A SIN FIN Y CORONA – ESF.CROM. ASIENTOS VITON			
23	2	SOCKOLET ø1/2" x ø8" – SERIE 3000	ASTM A–105	ASME B.16.11	–

CAÑERÍA conduc.	30"	CAÑERÍA conduc.	30"
A	850	H	150
B	60	I	100
C	40	J	80
D	9.5	K	51
E	9.5	L	962
F	20	M	80
G	40	R	385

CAÑERÍA de venteo	8"
ø "a"	220
øb	21
øc	18
ød	19.05
øe	15.87

NOTAS:

1. TODAS LAS MEDIDAS ESTÁN DADAS EN MILÍMETROS, SE VERIFICARÁN Y AJUSTARÁN EN OBRA.
2. LAS ABRAZADERAS NO DEBERÁN IR SOLDADAS AL CAÑO.
3. EL GRADO DEL MATERIAL Y EL ESPESOR DEL CAÑO SERÁN A DETERMINAR Y CALCULAR DE ACUERDO A LOS PARAMENTROS DE DISEÑO DEL PROYECTO O LOS INDICADOS EN EL PLANO PARTICULAR.
4. EL CONSTRUCTOR DEBERÁ REALIZAR EL ESTUDIO DE SUELO CORRESPONDIENTE Y CALCULAR LAS DIMENSIONES DE LA BASE DE H"A". EN EL SUPUESTO CASO QUE EL DIMENSIONADO DE LA ESTRUCTURA RESULTE MAYOR AL PROPUESTO, SE ADOPTARÁN LAS MEDIDAS RESULTANTES DE LA MEMORIA DE CÁLCULO. LAS MEDIDAS ESPECIFICADAS SON LAS MÍNIMAS A CONSTRUIR.

El documento GMCIB-00-L-PT-0002 reemplaza a IEASA-00-L-PT-0038

REV.	DESCRIPCIÓN	FECHA	ELABORÓ	REVISÓ	APROBÓ
0	EMISIÓN PARA LICITACIÓN	25/04/22	PG	JCP	RC

LISTA DE REVISIONES

UNIDAD DE EJECUCIÓN GASODUCTOS

ENERGÍA ARGENTINA SE RESERVA LA PROPIEDAD DE ESTE DOCUMENTO CON PROHIBICIÓN DE REPRODUCIRLO, MODIFICARLO O TRANSFERIRLO EN TODO O EN PARTE A OTRA FIRMA O PERSONA SIN SU PREVIA AUTORIZACIÓN ESCRITA.

TÍTULO: PLANO TIPICO VÁLVULA DE LÍNEA 30"

TIPO DE ELABORADO: LAY-OUT

LUGAR: PROVINCIA DE BUENOS AIRES

OBRA: CONSTRUCCIÓN GASODUCTO MERCEDES - CARDALES

ENERGÍA ARGENTINA

NÚMERO DE ELABORADO ENERGÍA ARGENTINA: GMCIB–00–L–PT–0002

ESCALA: GRAFICA

HOJA N°: 1 DE 1

REVISIÓN: 0

Archivo CAD: GMCIB-00-L-PT-0002 PLANO TIPICO VÁLVULA DE LÍNEA 30pulg.dwg

FORMATO A1–H